TOPVEX TR06 HWL-L-CAV

Артикул 27846

Document type: **Технический паспорт**
Document date: **2017-03-30**
Generated by: **Systemair Онлайн Каталог**

Описание

• Компактные приточно-вытяжные агрегаты с верхним подключением воздуховодов
• Низкое потребление электроэнергии
- Энергоэффективные вентиляторы прямого привода с EC двигателями.
• Высокоэффективный роторный теплообменник.
- Не требуется отвод конденсата.
- Автоматический переход на «летний режим» без рекуперации.
• Встроенная, предварительно запрограммированная система автоматики.
- Эффективные энергосберегающие функции.
- Встроенный недельный планировщик.
• CAV (постоянный расход воздуха) или VAV (поддержание постоянного давления в каналах)
• Большие сервисные двери для простоты обслуживание.
- Легкосъемные основные компоненты.
- Отдельный шкаф электрических соединений облегчает техническое обслуживание и ввод в эксплуатацию.
• Корпус агрегата выполнен из металла с коррозионной защитой Алюцинк AZ185. Протестирован на заводе. Готов к работе.

Topvex TR разработаны в соответствии с высокими требованиями по энергосбережению, обеспечивают высокий КПД рекуперации и низкое потребление электроэнергии. Чтобы гарантировать высокую эффективность утилизации тепла, роторный теплообменник разработан для низких скоростей воздуха, и поэтому имеет низкое сопротивление. Приточный и вытяжной фильтры разработаны с минимизацией потерь давления без потерь качества фильтрации. Низкие внутренние потери давления являются важной составляющей для сокращения энергопотребления. Вентиляторы прямого привода с EC технологиями были очевидным выбором из-за высокой эффективности. EC двигатели, при регулировке скорости вращения, имеют на 15-20% ниже энергопотребление по сравнению со стандартными асинхронными двигателями, регулируемыми частотными преобразователями.
Встроенная система автоматики позволяет управлять расходом воздуха, давлением в канале, температурами, утилизацией тепла, а также временными интервалами.
Topvex TR также имеет другие энергосберегающие функции, такие как свободное охлаждение, рекуперация холода, управление расходом воздуха в зависимости от сезонных температур.
Topvex TR в стандартной комплектации поддерживает следующие коммуникации: Exoline и Modbus через RS-485, встроенный WEBсервер через TCP/IP и BACnet/IP.
E-tool конфигуратор
Программа Etool© программа с графическим интерфейсом. Программа дает прекрасную возможность просмотра настроек Corrigo E. Используя программу E tool©, все настройки могут быть выполнены на компьютере и загружены в контроллер. Определённая конфигурация может быть сохранена на компьютере для дальнейшего использования. E tool© можно загрузить бесплатно по следующей ссылке:
http://www.regincontrols.com/en-GB/article/e-tool-ventilation/e-tool-ventilation-33-1-25/2910/19913/18443/#breadcrumbs
Отдельный шкаф электрических соединений объединяет в одном месте все электрические подключения, что облегчает техническое обслуживание и ввод в эксплуатацию.
Функции и функциональные возможности дают Вам все, что необходимо для создания комфортного микроклимата в помещении с наименьшими эксплуатационными затратами. Сохраните экологию Земли, используя Topvex TR.

Маркировка оборудования:
- Модель: **TR03, 04, 06, 09, 12 и 15**.
- Нагреватель: **EL**(Электрический).
HWL(Водяной нагреватель малой мощности).
HWH (Водяной нагреватель высокой мощности).
None (Без нагревателя). Пример агрегата без нагревателя: TopvexTR06-L-CAV.
- Правая или Левая модель: **R***(Правая),* **L(***Левая).* Сторона определяется со стороны выхода приточного воздуха, если смотреть со стороны обслуживания.
- Регулирование расхода воздуха*: ***CAV*** (*Постоянный расход воздуха*).
***VAV** (*Переменный расход воздуха = поддержание постоянного давления в каналах*).

Технические данные

Номинальные параметры		
Напряжение	400	В
Частота	50	Гц

Фазность	3N	~
Мощность, двигатель(и)	2 x 897	Вт
Предохранитель	3 x 10	A
Вес	350	кг
Класс защиты корпуса	23	IP
Фильтр, приточный воздух	F7	
Фильтр, вытяжной воздух	F5	

ErP	
ErP ready	ErP 2016/ErP 2018

Принадлежности

Электрические принадлежности

F-T120 Timer frame (5137)
T 120 Timer (5165)
TG-R5/PT1000 Room sensor 0-50° (5404)
CO2RT-R-D Transmitter (6993)
ETC E-Tool cable USB (204662)
TG-KH/PT1000 Duct sensor (202705)
Presence detector/IR24-PC (7288)
RVAZ4 24A Actuator 0-10V (9862)
E0R230K- Corrigo Remote Displ. (27413)

Принадлежности

PGK 60-35-3-2,0 Duct cooler (6612)
LDR 50-25 Silencer (5070)
MFRO Manometer (6688)
DS 50-25 Flexible connection (1542)
BFT TR06 F5 Filter (204214)
EFD 50-25 Damper cl.3 + TF24 (6905)
BFT TR06 F7 Filter (205295)
CVVX 400 Combi grille, black (6236)
DXRE 60-35-3-2,5 Duct cooler (7956)
ZTV 15-1,0 2-way valve (9823)
ZTR 15-1,6 valve 3-way (9673)
LDR-B 50-25 Silencer, baffle (9236)
VAV Duct pressure control (124197)

Характеристики

Диаграммы

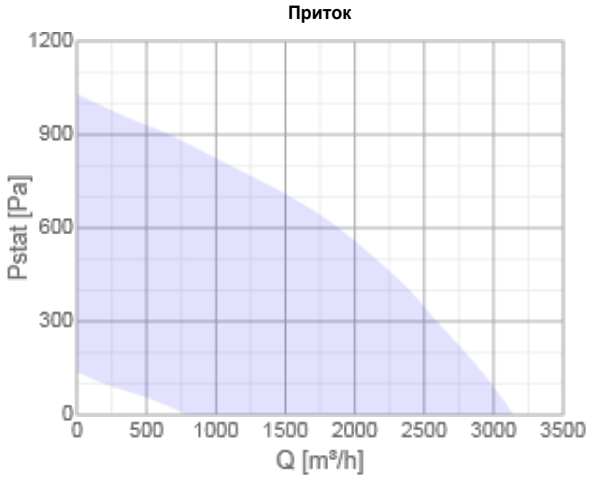

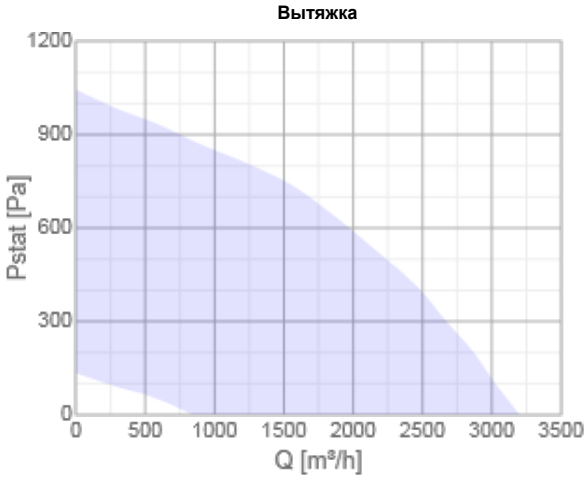

Графики и результаты расчетов приведены для агрегатов с чистыми фильтрами.

Размеры

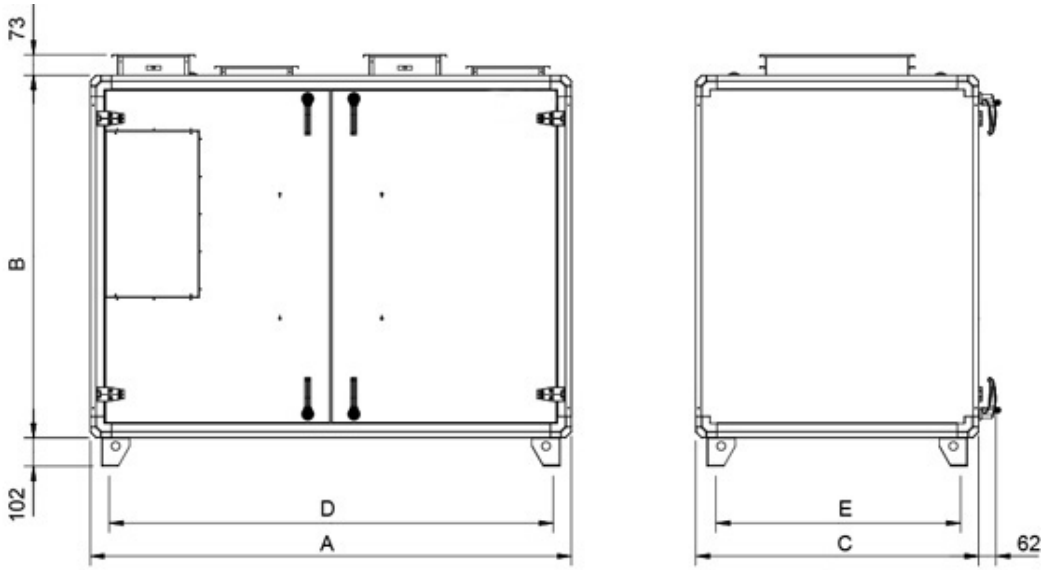

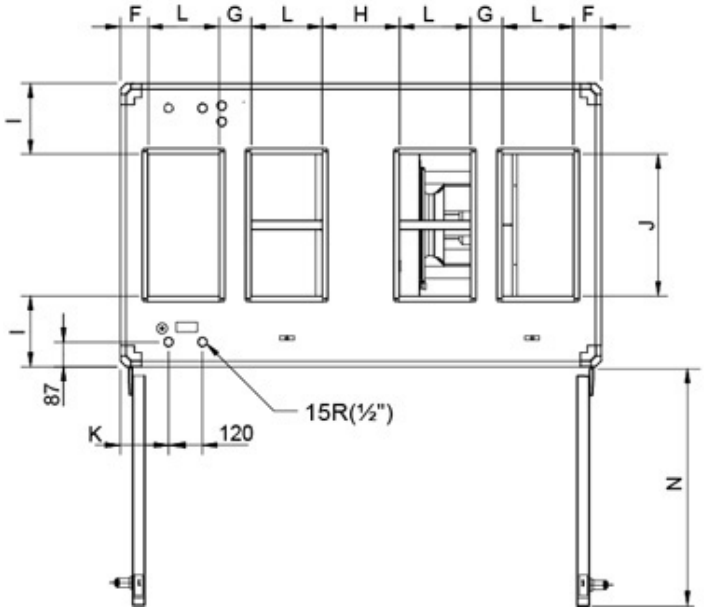

	A	B	C	D	E	F	G	H	I	J	K	L	N
Topvex TR06	1700	1279	1000	1544	844	99	114	274	250	500	171	250	845

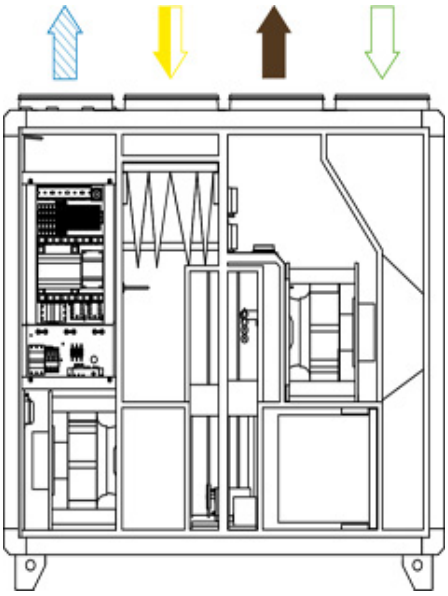

Присоединение приточного воздуха	
Присоединение выбрасываемого воздуха	
Присоединение наружного воздуха	
Присоединение вытяжного воздуха	

Схема подключения

Электрическая схема

WD Topvex SR_TR06 400V 3N~.pdf (247,32kB)

Схема подключения

Wiring_chart_Topvex _SR_03-11_TR_03-15_SC_03-11_FR_03-11.pdf (1,08MB)

Изображение CAD

Topvex TR06 HW_L_3D.dxf (926,58kB)

Документация

Commissioning_record_RU_206951_(A005).pdf (4,81MB)

E8093_Topvex_Specification_Data.pdf (8,20MB)

CertificationDiploma 2015 Systemair Topvex.pdf (1,78MB)

Corrigo_G3_inst_EN_SV_DE_FR.pdf (517,46kB)

Corrigo_ventilation_3.3_variables_for_EXOline_Modbus_and_BACnet_3.3_manu_EN.pdf (1,53MB)

Corrigo_ventilation_Communication_Guide_3.3_manu_EN.pdf (1,06MB)

Topvex_SR_TR_03-06_Installation_instructions_1244543_CE_RU_(A001).pdf (11,18MB)

Topvex_SR_TR_03-06_Operating_and_maintenance_1244553_RU (A001).pdf (10,69MB)

Corrigo_3.4_BACnet_PICS.pdf (131,11kB)

Corrigo_ventilation_variables_for_EXOline_Modbus_and_BACnet_3.4_manu_EN.pdf (793,66kB)

Corrigo_ventilation_3.4_user_guide_EN.pdf (722,44kB)

Corrigo_ventilation_3.4_manu_EN.pdf (1,52MB)

Specification text

.